Portes et grilles de garage automatiques en aluminium

Volets roulants
Brise-soleil orientables
Protection solaire textile
Portes de garage

roma®

Rénovation facilitée et durable

Rénovation facilitée et effective

Toutes les portes de garage ROMA s'adaptent parfaitement à la rénovation moderne et sont fabriquées sur mesure selon vos besoins et vos souhaits. Elles se montent facilement en une journée et occasionnent peu de salissures. Elles sont rapidement opérationnelles.

Longévité assurée

Robustes, les portes de garage ROMA en aluminium anti-corrosif de haute qualité vous offrent une garantie de longue durée et protègent vos véhicules contre les intempéries et les endommagements. Elles nécessitent peu de maintenance et sont très faciles d'entretien.

Rigueur et modernité dans la rénovation avec ROMA.

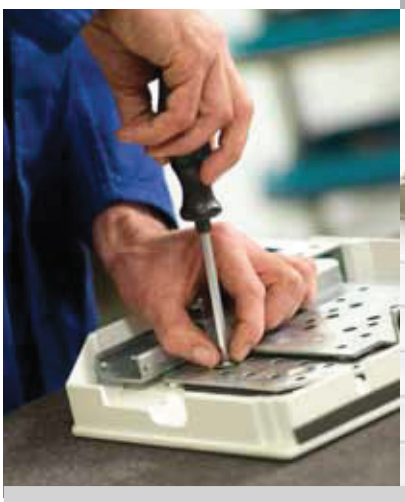

Nous adaptons le type de porte commandée à chaque configuration de chantier et d'encombrement. Nous vous livrons une porte de garage sur mesure, dans des matériaux de très haute qualité.

Avant

Plus de confort pour tous les jours. Avec un seul bouton, tout simplement.

C´est du passé...!

Au quotidien, beaucoup d'appareil se manoeuvrent en appuyant sur un bouton ou une télécommande: la télévision, le lève-vitre électrique dans la voiture, le lave-linge, les ustensiles de cuisine et d'autres appareils ménagers – Pourquoi pas une porte de garage ?

Nous stationnons nos voitures quotidiennement dans le garage pour les préserver du vol et des dégâts. Mais monter et descendre de voiture par tous les temps, ouvrir et fermer une porte basculante lourde ? Vous pouvez vous en passer en commandant de votre voiture la porte de garage à distance.

Toutes les portes à refoulement ROMA sont équipées en série par une télécommande radio. Il est aussi possible d'équiper ultérieurement les portes à enroulement avec ces commandes fiables, sans coût supplémentaire.

◄ Digicode avec boîtier inox pour l'ouverture de la porte sans clé

Emetteur radio pour ouverture confortable de la voiture ►

ROLENTO®

Technique intégrée pour les exigences les plus grandes

Optique soignée avec câblage intégré.

Le câblage de la ROLENTO passe dans la coulisse. L'éclairage intégré complète une commande à la pointe de la technologie.

Vous avez besoin de place au niveau du plafond de votre garage pour le rangement des échelles, des planches de surf et autres...? La toute nouvelle génération de porte de garage ROLENTO de ROMA se prête parfaitement à ces exigences. La porte de garage présente différentes possibilités de montage et n'engendre aucune perte de rangement.

Fonctionnement extrêmement silencieux

Un système d'isolation acoustique a été spécialement étudié pour réduire le bruit ou les vibrations dans le mur jusqu'à 6 db (A) (Remarque : La valeur de 10 db (A) est considérée comme une réduction de la moitié du niveau sonore)

Possibilités de pose: Les portes sont montées en fonction des exigences et de la situation de chantier. Elles restent flexibles et s'adaptent à toutes les contraintes de construction.

Devant le garage | Dans le garage | Dans l'ouverture

Dimensions maximales portes:
La largeur maximale dépend de la hauteur de l'élément. Demandez conseil à votre partenaire ROMA pour les dimensions caisson.

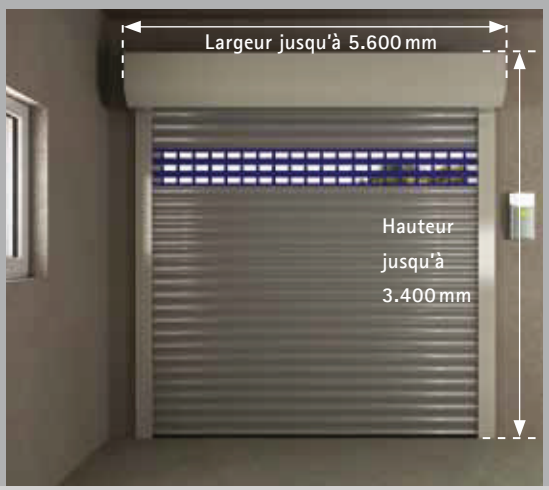

Portes à enroulement

Optimal pour les grandes ouvertures.

Lame finale en biais

Votre garage est en pente? Pas de souci: Aucune modification sur le chantier est nécessaire. La lame finale du tablier s'adapte parfaitement aux contraintes du chantier.

Porte à enroulement avec grand caisson et axe libre-idéal pour les portes de garage hautes.
Les flasques latéraux en acier zingué garantissent une robustesse et une longévité exceptionnelles.

Série B3 Système d'enroulement et caisson fermé.

Série E avec palier fixe.

Série F avec système d'enroulement. Charge réduite de l'ensemble du système.

Toutes les portes de garage à enroulement sont équipées en série d'une sécurité anti-chute intégrée. Elles peuvent être également équipées en option d'une manivelle de secours.

Dimensions maximales portes:
Les largeurs maximales dépendent de la hauteur d'élément. Votre spécialiste ROMA vous conseille sur le type de flasques et sur la dimension des lames.

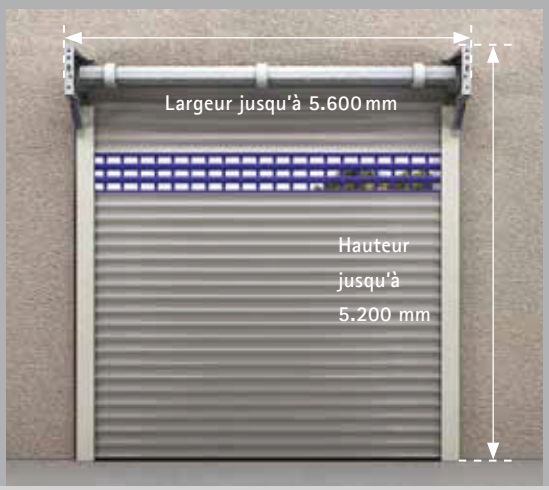

Une technique qui enthousiasme

Toutes les pièces des portes de garage ROMA sont fabriquées dans des matériaux de très haute qualité. Les portes sont en série équipées d'un moteur. Les portes de garage à refoulement GECCO et SILENTO.2 sont livrés en série avec une commande radio. Les portes à enroulement et les grilles peuvent être également équipées d'une telle commande.

Sécurité
Selon le type de porte choisi, plusieurs systèmes de sécurité sont à votre disposition :

- Sécurité anti-levage (HST) - mécanique pour portes à enroulement
- Système de blocage breveté
- Système anti-levage électronique pour portes à refoulement plafond

Isolation acoustique
Les moteurs pour les portes de garage à enroulement et les grilles ROMA sont extrêmement silencieux grâce à une technique d'isolation acoustique spécialement étudié par ROMA.

INB – Manoeuvre de secours intégrée
Plus de risque lors de coupure électrique: Equipez votre porte ROLENTO d'une manoeuvre de secours intégrée. Hauteur de manivelle de secours accessible, invisible en cas de non utilisation.

Données techniques	GECCO	SILENTO.2	SILENTO.2 TSA	ROLENTO	Série E	B3 Série F	PROTEGO B	PROTEGO F
Manoeuvre								
Motorisation filaire	●	●	●	●	●	●	●	●
Motorisation radio	●	●	●	◉	◉	◉	◉	◉
Inverseur à clé	◉	◉	◉	◉	◉	◉	◉	◉
Inverseur codé	◉	◉	◉	◉	◉	◉	◉	◉
Digicode	◉	○	○	◉	◉	◉	◉	◉
Sécurité								
Arrêt sur obstacle	●	●	●	○	○	○	○	○
Barre palpeuse	○	○	○	◉	◉	◉	◉	◉
Fonctionnement de secours manuel	●	●	●	◉	◉	◉	◉	◉
Manoeuvre de secours intégrée dans les coulisses (IBN)	○	○	○	◉	○	⊛	◉	○
Sécurité anti-levage (HST)	○	○	○	●	●	●	○	○
Système anti-levage électronique (EHS)	●	●	●	○	○	○	○	○
Technique								
Isolation acoustique	○	○	○	●	○	●	●	●
Système d'enroulement	○	○	○	●	○	●	●	●
Système anti-chute	○	○	○	●	●	●	●	●
Coloris portes								
selon ROMA ColorCollection	◉	◉	◉	◉	◉	◉	◉	◉
Lames pour porte des garage								
ALUMINO 55 rainuré	○	○	○	●	●	○	○	○
ALUMINO 77 rainuré	◉	●	●	●	●	●	○	○
ALUMINO 77 lisse	●	◉	◉	◉	◉	◉	○	○
G 72, G 82, G 77	○	○	○	○	○	○	●	●

Lames

Lames en aluminium

Les lames sont en aluminium double paroi. Le remplissage mousse dure les rend stable et très résistant.

Pour les coloris, veuillez vous reporter à la page 11. Demandez conseil à votre partenaire pour un échantillon d'origine.

ALUMINO

- Aluminium double-paroi
- Mousse dure
- 2 dimensions

Lame hublot

- Aluminium
- Extrudé

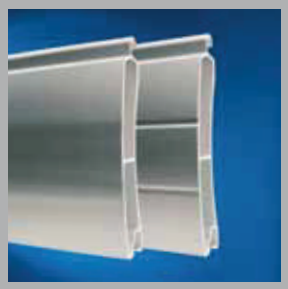

Lame design

- Aluminium double-paroi
- Extrudé

Lame d'aération

- Aluminium double-paroi
- Extrudé

Coloris

Portes à refoulement sous plafond

Coulisses, cache-linteau et retour

GECCO et SILENTO.2

blanc	argent	marron foncé	ROMA ColorCollection (coloris spéciaux)

Portes à enroulement avec caisson

Caisson et coulisses

ROLENTO B1 et B2

blanc	gris	argent RT	marron foncé	ROMA Color-Collection (coloris spéciaux)

Portes B3

blanc	ROMA Color-Collection (coloris spéciaux)

Portes à enroulement sans caisson

Coulisses

Portes E et F1

blanc	gris	argent RT	marron foncé	ROMA Color-Collection (coloris spéciaux)

- Equipement standard
- Equipement spécifique
- Equipement pour B 3
- Non disponible

Les coloris présentés peuvent légèrement varier en fonction de la technique d'impression. Demandez toujours un échantillon de couleur d'origine.

Dimensions

GECCO

Largeur maxi. : 3.250 mm
Hauteur maxi.: 2.500 mm
Profondeur :
Hauteur d'élément
+ 720 mm

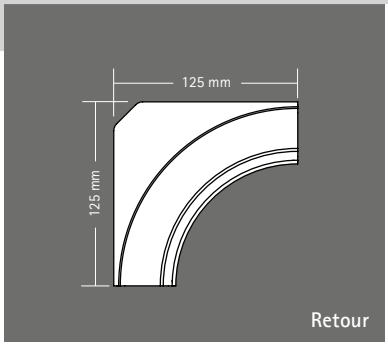

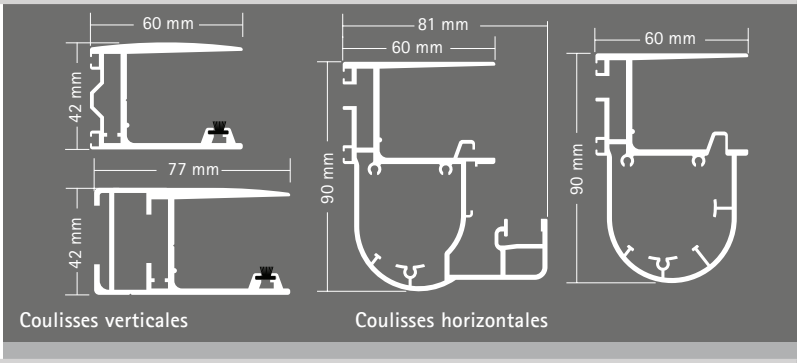

SILENTO.2

Largeur maxi. : 5.000 mm
Hauteur maxi. : 3.000 mm
Profondeur coulisse horizontale:
Pour une largeur ≤ 3.500 mm :
Hauteur d'élément + 600 mm.
Pour une largeur > 3.500 mm :
Hauteur d'élément + 700 mm.
Info: La profondeur maximale est déterminée en fonction de la tête d'entraînement.

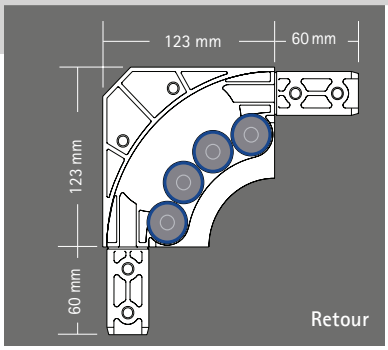

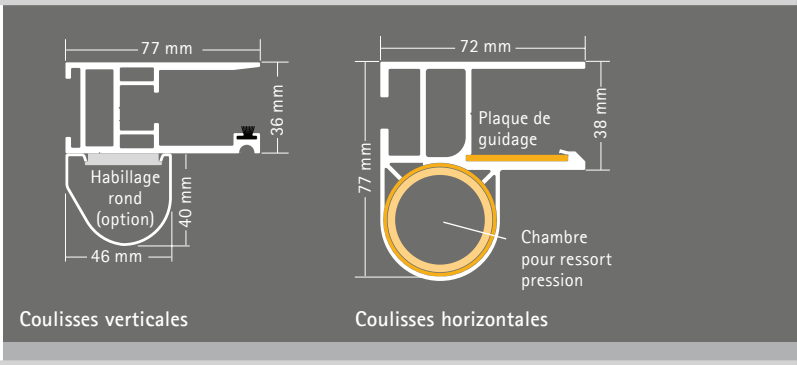

Porte à enroulement avec caisson

Largeur maxi.: 5.600 mm
Hauteur maxi.: 5.200 mm
Dimensions caisson en mm:

Porte	Cote A	Cote B
ROLENTO B1	251,5	251,5
ROLENTO B1/B2	302,0	302,0
B3	400,0	400,0

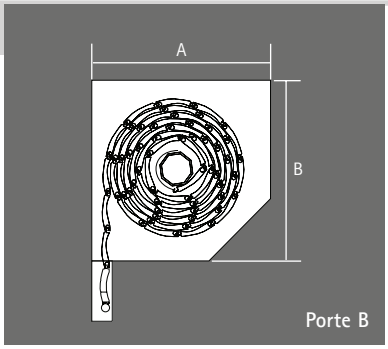

Porte à enroulement sans caisson

Largeur maximale :
Porte E: 3.600 mm
Porte F: 5.600 mm
Hauteur maximale :
Porte E: 3.400 mm
Porte F: 4.800 mm
Dimensions caisson en mm:

Porte	Cote A	Cote B
E	250,0	250,0
F1	285,0	285,0

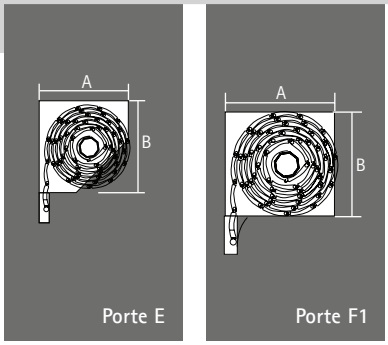

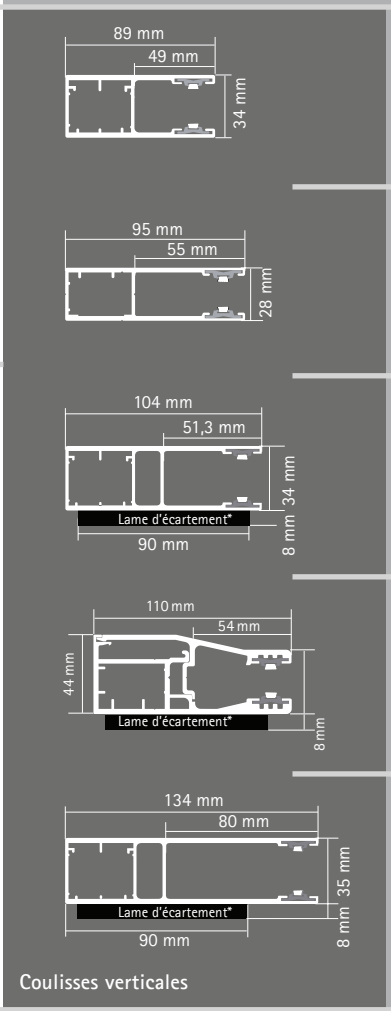

Coulisse 89 x 34 mm pour :
porte E/77 pour une largeur d'élément jusqu'à 3.600 mm

Coulisse 95 x 28 mm pour :
porte E/55 pour une largeur d'élément jusqu'à 3.600 mm

Coulisse 104 x 34 mm pour :
porte B3/77 et F1/77 pour une largeur d'élément jusqu'à 4.800 mm

* Utilisation selon système de porte et situation de montage.

Coulisse 110 x 44 mm pour :
ROLENTO B1 et ROLENTO B2

* Utilisation selon système de porte et situation de montage.

Coulisse 134 x 35 mm pour :
porte B3/77 et F1/77 pour une largeur d'élément > 4.800 mm

* Utilisation selon système de porte et situation de montage.

Il convient de prendre en compte les dimensions maximales par rapport à la surface de la porte maximale et des coulisses. La faisabilité doit être appréciée par un spécialiste.

Usine de ROMA, Burgau

ROMA – Compétence en pleine lumière.

L'optique des systèmes de volets roulants ROMA se mairie parfaitement à celle des systèmes de brise soleil orientable: Pour plus de sécurité et de protection solaire sur le coté exposé aux intempéries de votre maison.

La palette de produits ROMA regroupe les systèmes de protection solaire les plus variés même pour le toit. Pour le neuf et la rénovation - ROMA a la solution pour chaque demande.

Volet roulant monobloc

Volet roulant bloc-baie

Pour la rénovation de fenêtre et de volet roulant: TERMO

Volet roulant en biais: TRENDO

Toile solaire

Volet roulant pour fenêtre de toit WERSO, motorisation solaire

ROMA offre la protection solaire idéale pour le privé et l'industrie. Fabrication sur mesure en aluminium de haute qualité et motorisation en série.

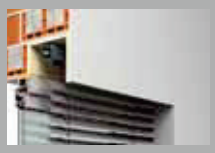

Système en façade: Brise-soleil orientable en aluminium avec guidage coulisse

Système en façade: Brise-soleil orientable en aluminium pour guidage par câble

Système en façade: Brise-soleil orientable en aluminium pour guidage autoporteur

©2009 ROMA KG, 6000131, édition 05/2012
ROMA, zipSCREEN, RONDO, PENTO, QUADRO, INTEGO, TRENDO, TERMO, PURO, PURO-zip, KARO, MODULO, ALUMINO, SILENTO, GECCO, funky, genio sont des marques déposées de ROMA KG Burgau. Responsabilité déclinée en cas de fautes d'impression. Les coloris présentés peuvent légèrement varier en fonction de la technique d'impression. Les textes et les photos peuvent présenter des équipements hors standard, disponibles avec plus-value.

www.roma-france.fr

Made in Germany